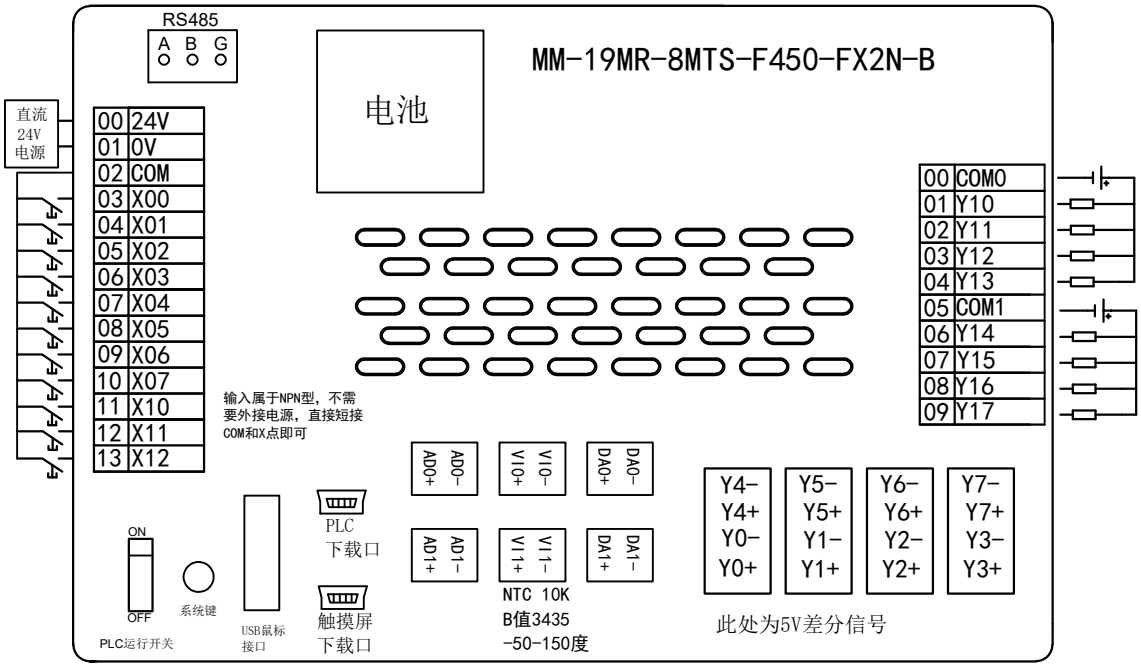

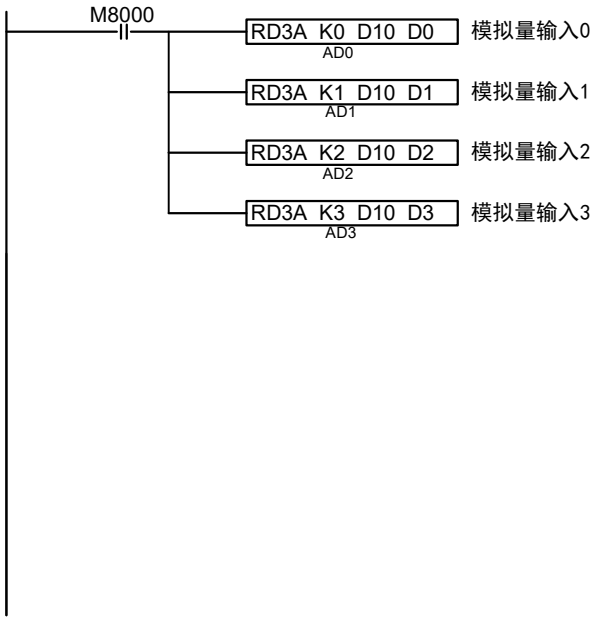

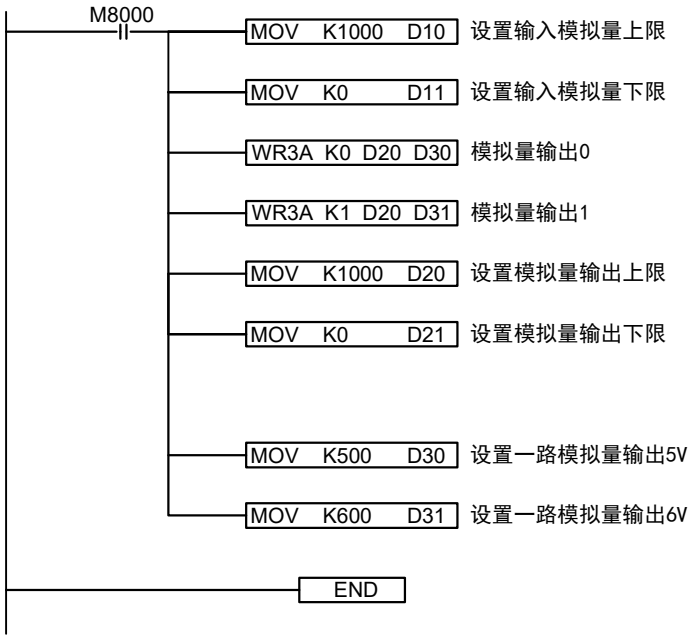

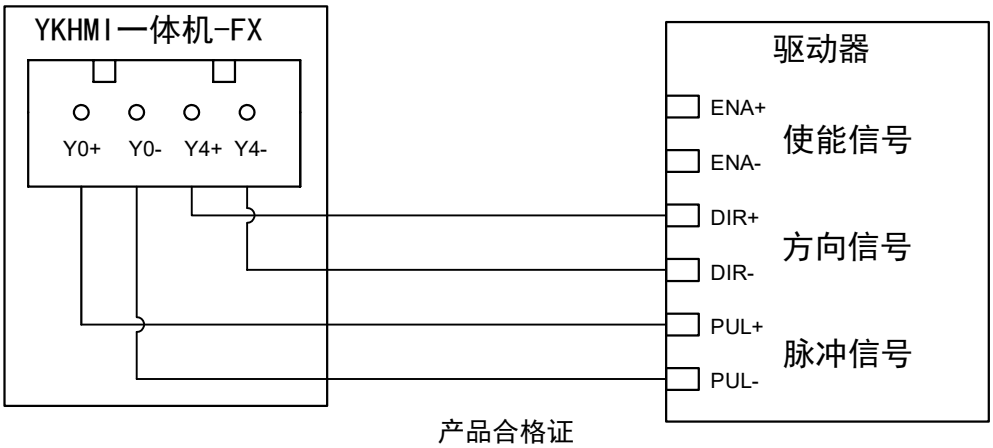

产品合格证

生产日期		检验结论	合格	检验员	